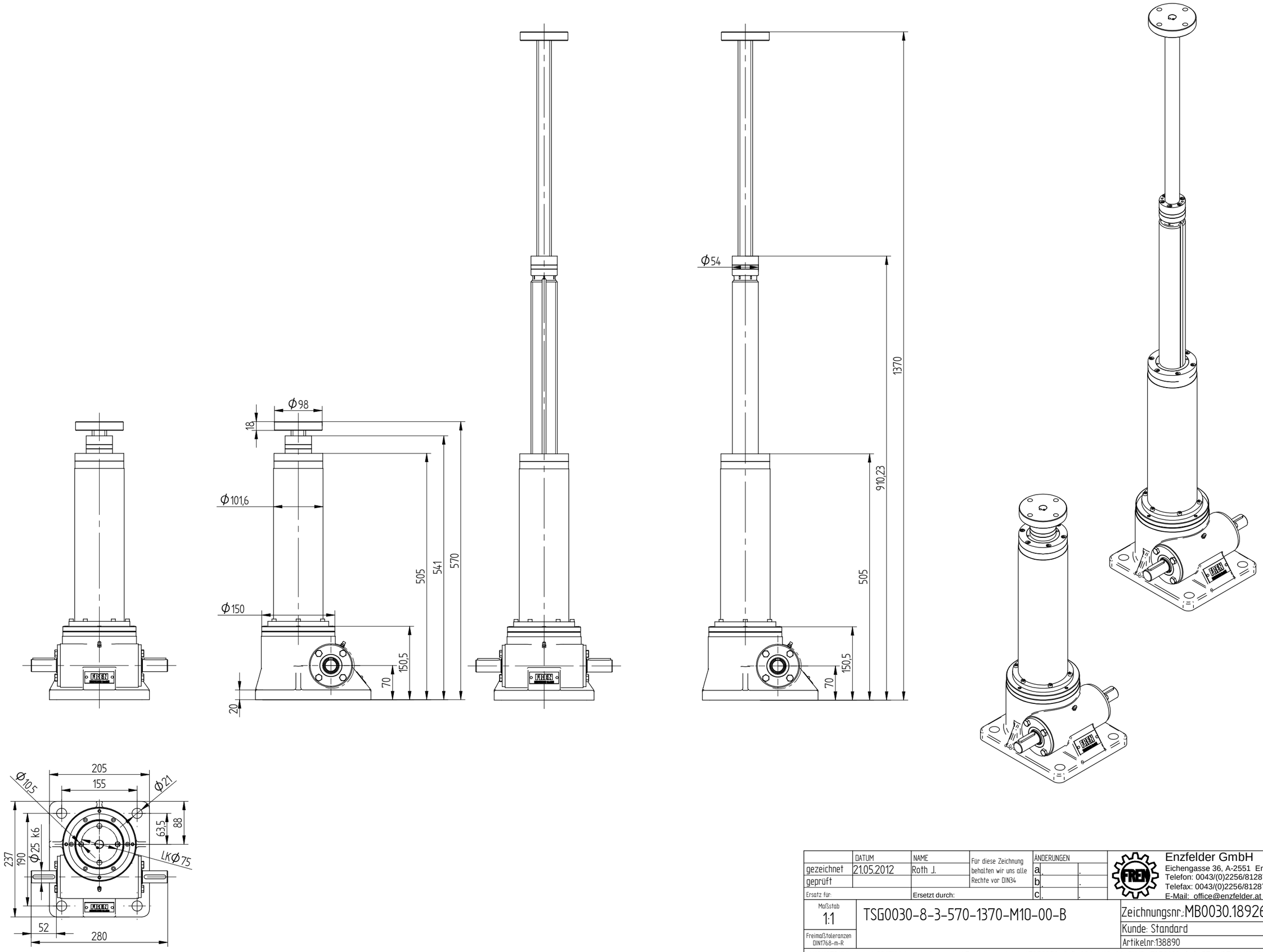

	DATUM	NAME	Für diese Zeichnung behalten wir uns alle Rechte vor DIN34	ANDERUNGEN	
gezeichnet	21.05.2012	Roth J.		a.	.
geprüft				b.	.
Ersatz für:		Ersetzt durch:		c.	.

Enzfelder GmbH
Eichengasse 36, A-2551 Enzesfeld
Telefon: 0043/(0)2256/81287-0
Telefax: 0043/(0)2256/81287-95
E-Mail: office@enzfelder.at

Maßstab 1:1

Freimaßtoleranzen DIN1768-m-R

TSG0030-8-3-570-1370-M10-00-B

Zeichnungsnr.:MB0030.18926

Kunde: Standard

Artikelnr:138890

L:\KONSTRUK_Angeb2012\Mekanex Schweden\Teleskopgetriebe\TSG0030-8-3-800-M10-00-B\MB_TSG0030-8-3-570-1370-M10-00-B.dft